# INNFELT WINDBOX DX-ME| Mitsubishi Electric varmepumpebaserte luftgardiner

## Kjennetegn




- Energibesparende varmepumpe luftgardin: Opptil 70% reduksjon i kostnader og CO2-utslipp (varmemodus).
- Selvbærende konstruksjon av foringsrør, laget av galvaniserte stålplater., klar for å bli installert innfelt i et falskt tak.
- Innløpsgitter (fritt for vedlikehold) produsert med aluminiumsprofiler og utblåsningsdyse, integrert i en enkel hvit rammefarge RAL 9016.Andre farger er tilgjengelige ved forespørsel.Internt forfilter inkludert.
- Anodiserte utløpsskovler av aluminium, vingeformet, justerbar i begge retninger.
- Sentrifugalvifter med dobbelt innløp, drevet av en ekstern rotormotor og lavt støynivå. 5-trinnsvelger.EC modeller satt sammen med svært effektive vifter med lavt forbruk.
- Internt forfilter inkludert.
- Advanced Plug&Play control. Includes: Advanced PRO control with LCD display and integrated thermostat, door contact, 7m RJ11 cable and remote control.
- DX 1:1:
  Klar for tilkobling til MITSUBISHI ELECTRIC Standard og Power Inverter utendørs varmepumpeenhet (R410A/R32) med ekspansjonsventil, ikke inkludert, kunden må kjøpe den. Krever MITSUBISHI ELECTRIC DX grensesnittsett tilpasset for luftgardin og programmerbar kontroller, vennligst ta kontakt.""
- DX VRF:
  Klar for å kobles til MITSUBISHI ELECTRIC inverter, for utendørs varmepumpeenhet (R410A). Krever MITSUBISHI ELECTRIC VRF grensesnittpakke tilpasset for luftgardin med ekspansjonsventil og programmerbar kontroll.

## Spesifikasjoner

50Hz

**Varmepumpe - DX 1:1**

| Modell | (m³/h) | (m) |
|---|---|---|
| RECM 1000 DX8-ME | 5/8" - 3/8" | |
| RECM 1500 DX11-ME | 5/8" - 3/8" | |
| RECM 1500 DX13-ME | - | |
| RECM 2000 DX16-ME | 5/8" - 3/8" | |
| RECM 2500 DX22-ME | 1" - 3/8" | |
| RECM 2500 DX24-ME | 1" - 1/2" | |
| RECG 1000 DX10-ME | 5/8" - 3/8" | |
| RECG 1500 DX14-ME | 5/8" - 3/8" | |
| RECG 2000 DX22-ME | 1" - 3/8" | |
| RECG 2000 DX24-ME | 1" - 1/2" | |
| RECG 2500 DX27-ME | 1" - 1/2" | |

**Varmepumpe - VRF**

| Modell | (m³/h) | (m) |
|---|---|---|
| RECM 1500 VRF12-ME | 5/8" - 3/8" | |
| RECM 2000 VRF16-ME | 5/8" - 3/8" | |
| RECM 2000 VRF19-ME | 1" - 3/8" | |
| RECM 2500 VRF24-ME | 1" - 1/2" | |
| RECM 2500 VRF21-ME | 1" - 3/8" | |
| RECG 1000 VRF10-ME | 5/8" - 3/8" | |
| RECG 1500 VRF15-ME | 5/8" - 3/8" | |
| RECG 1500 VRF13-ME | 5/8" - 3/8" | |
| RECG 2000 VRF24-ME | 1" - 1/2" | |

| Varmepumpe - VRF | | |
|---|---|---|
| **Modell** | (m³/h) | (m) |
| RECG 2000 VRF20-ME | 1" - 3/8" | |
| RECG 2500 VRF29-ME | 1" - 1/2" | |
| RECG 2500 VRF25-ME | 1" - 1/2" | |

60Hz

| Varmepumpe - DX 1:1 | | |
|---|---|---|
| **Modell** | (m³/h) | (m) |
| RECM 1000 DX8-ME | 5/8" - 3/8" | |
| RECM 1500 DX11-ME | 5/8" - 3/8" | |
| RECM 1500 DX13-ME | - | |
| RECM 2000 DX16-ME | 5/8" - 3/8" | |
| RECM 2500 DX22-ME | 1" - 3/8" | |
| RECM 2500 DX24-ME | 1" - 1/2" | |
| RECG 1000 DX10-ME | 5/8" - 3/8" | |
| RECG 1500 DX14-ME | 5/8" - 3/8" | |
| RECG 2000 DX22-ME | 1" - 3/8" | |
| RECG 2000 DX24-ME | 1" - 1/2" | |
| RECG 2500 DX27-ME | 1" - 1/2" | |

| Varmepumpe - VRF | | |
|---|---|---|
| **Modell** | (m³/h) | (m) |
| RECM 1500 VRF12-ME | 5/8" - 3/8" | |
| RECM 2000 VRF16-ME | 5/8" - 3/8" | |
| RECM 2000 VRF19-ME | 1" - 3/8" | |
| RECM 2500 VRF24-ME | 1" - 1/2" | |
| RECM 2500 VRF21-ME | 1" - 3/8" | |
| RECG 1000 VRF10-ME | 5/8" - 3/8" | |
| RECG 1500 VRF15-ME | 5/8" - 3/8" | |
| RECG 1500 VRF13-ME | 5/8" - 3/8" | |
| RECG 2000 VRF24-ME | 1" - 1/2" | |
| RECG 2000 VRF20-ME | 1" - 3/8" | |
| RECG 2500 VRF29-ME | 1" - 1/2" | |
| RECG 2500 VRF25-ME | 1" - 1/2" | |

## Dimensjoner

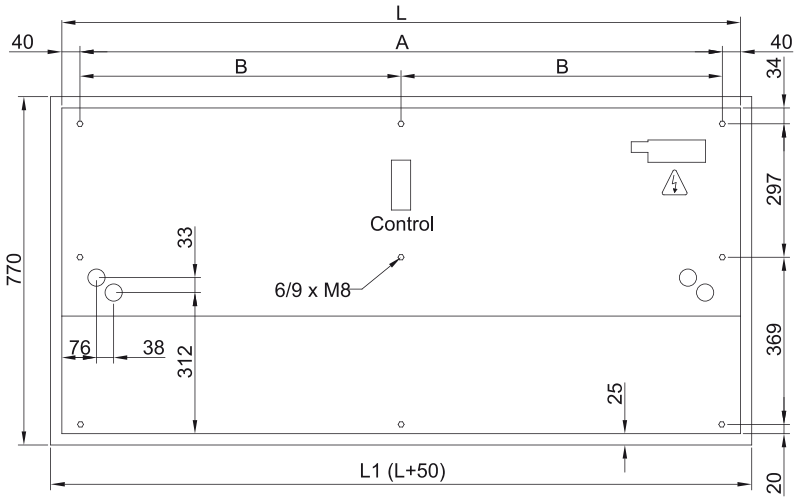


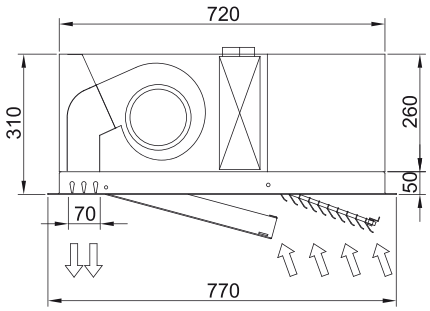


| | L | L1 | A | B |
|---|---|---|---|---|
| Recessed Windbox 1000 | 1000 | 1050 | 920 | - |
| Recessed Windbox 1500 | 1500 | 1550 | 1420 | 710 |
| Recessed Windbox 2000 | 2000 | 1550 | 1920 | 960 |
| Recessed Windbox 2500 | 2500 | 2550 | 2420 | 1210 |