Kjennetegn

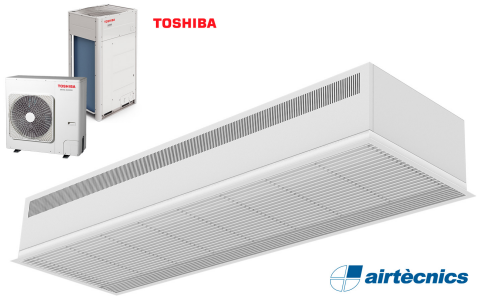

- Kompakt og lavprofil innfelt luftgardin med full gittervisning og energibesparende varmepumpe: Opptil 70% reduksjon i kostnader og CO2-utslipp (varmemodus).
- Selvbærende konstruksjon av foringsrør, laget av galvaniserte stålplater., klar for å bli installert innfelt i et falskt tak.
- Innløpsgitter (fritt for vedlikehold) produsert med aluminiumsprofiler og utblåsningsdyse, integrert i en enkel hvit rammefarge RAL 9016.Andre farger er tilgjengelige ved forespørsel.
- Sentrifugalvifter med dobbelt innløp, drevet av en ekstern rotormotor og lavt støynivå. 5-trinnsvelger.EC modeller satt sammen med svært effektive vifter med lavt forbruk.
- Inkluderer kun oppvarming, direkte ekspansjonsspole med installerte temperatursensorer.
- Advanced Plug&Play control. Includes: Advanced PRO control with LCD display and integrated thermostat, door contact, 7m RJ11 cable and remote control.
- DX 1:1:
  Klar for å kobles til TOSHIBA inverter, for utendørs varmepumpeenhet (R410A/R32) med ekspansjonsventil. Krever TOSHIBA DX grensesnittpakke tilpasset for luftgardin og programmerbar kontroll.
- DX VRF:
  Klar for å kobles til TOSHIBA VRF utendørs varmepumpeenhet (R410A), ikke inkludert, kunden må kjøpe den. Krever TOSHIBA VRF grensesnittpakke tilpasset for luftgardin, programmerbar kontroll og ekspansjonsventil, ta kontakt.

Spesifikasjoner

50Hz

Varmepumpe - DX 1:1			
Modell	**(m³/h)**		**(m)**
RDAM ECM 1500 DX12-TO	2,5-3,8		
RDAM ECM 2000 DX16-TO	2,5-3,8		
RDAM ECM 2500 DX21-TO	2,5-3,8		
RDAM ECG 1000 DX10-TO	3-4,2		
RDAM ECG 1500 DX13-TO	3-4,2		
RDAM ECG 1500 DX15-TO	3-4,2		
RDAM ECG 2000 DX24-TO	3-4,2		
RDAM ECG 2500 DX25-TO	3-4,2		
RDAM ECG 2500 DX28-TO	3-4,2		

Varmepumpe - VRF		
Modell	**(m³/h)**	**(m)**
RDAM ECM 1500 VRF12-TO	2,5-3,8	
RDAM ECM 2000 VRF16-TO	2,5-3,8	
RDAM ECM 2500 VRF21-TO	2,5-3,8	
RDAM ECG 2000 VRF24-TO	3-4,2	
RDAM ECG 2500 VRF25-TO	3-4,2	

60Hz

Varmepumpe - DX 1:1

Modell	(m³/h)	(m)
RDAM ECM 1500 DX12-TO	2,5-3,8	
RDAM ECM 2000 DX16-TO	2,5-3,8	
RDAM ECM 2500 DX21-TO	2,5-3,8	
RDAM ECG 1000 DX10-TO	3-4,2	
RDAM ECG 1500 DX13-TO	3-4,2	
RDAM ECG 1500 DX15-TO	3-4,2	
RDAM ECG 2000 DX24-TO	3-4,2	
RDAM ECG 2500 DX25-TO	3-4,2	
RDAM ECG 2500 DX28-TO	3-4,2	

Varmepumpe - VRF

Modell	(m³/h)	(m)
RDAM ECM 1500 VRF12-TO	2,5-3,8	
RDAM ECM 2000 VRF16-TO	2,5-3,8	
RDAM ECM 2500 VRF21-TO	2,5-3,8	
RDAM ECG 2000 VRF24-TO	3-4,2	
RDAM ECG 2500 VRF25-TO	3-4,2	

Dimensjoner

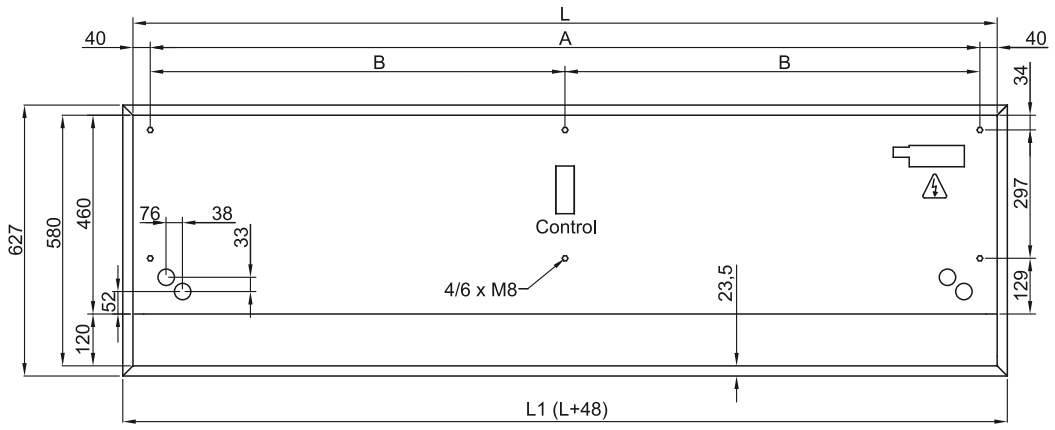

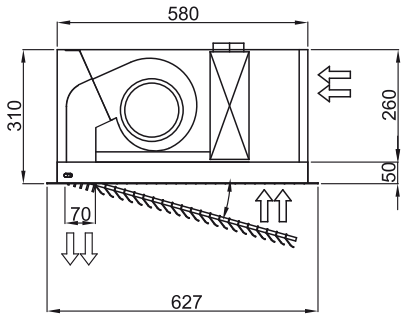

	L	L1	A	B
Recessed Dam 1000	1000	1048	920	-
Recessed Dam 1500	1500	1548	1420	710
Recessed Dam 2000	2000	2048	1920	960
Recessed Dam 2500	2500	2548	2420	1210