Kjennetegn



- Energibesparende varmepumpe luftgardin: Opptil 70% reduksjon i kostnader og CO2-utslipp (varmemodus).
- Selvbærende konstruksjon av foringsrør, laget av galvaniserte stålplater., fullført i strukturell epoxy-polyester maling hvit farge RAL9016 som standard. Andre farger eller rustfritt stål er tilgjengelig ved forespørsel.
- Mikroperforert innløpsgitter med filterfunksjoner og enkelt vedlikehold.Internt forfilter inkludert.
- Anodiserte utløpsskovler av aluminium, vingeformet, justerbar fra 0 til 15º på hver side.
- Sentrifugalvifter med dobbelt innløp, drevet av en ekstern rotormotor og lavt støynivå. 5-trinnsvelger.EC modeller satt sammen med svært effektive vifter med lavt forbruk.
- Internt forfilter inkludert.
- Advanced Plug&Play control. Includes: Advanced PRO control with LCD display and integrated thermostat, door contact, 7m RJ11 cable and remote control.
- DX 1:1:
  Klar for tilkobling til LG Inverter utendørs varmepumpeenhet (R410A/R32) med ekspansjonsventil. Krever LG DX grensesnittsett tilpasset for luftgardin og programmerbar kontroller.
- DX VRF:
  Klar for tilkobling til LG VRF utendørs varmepumpeenhet (R410A) og ekspansjonsventil ikke inkludert, kunden bør kjøpe den. Krever LG VRF grensesnittsett tilpasset for luftgardin og programmerbar kontroller.

Spesifikasjoner

50Hz

Varmepumpe - DX 1:1		
Modell	(m³/h)	(m)
ECM 2500 DX22-LG	1”1/8	
ECM 3000 DX27-LG	7/8" - 1/2"	
ECG 2000 DX22-LG	1" - 3/8"	
ECG 2500 DX27-LG	7/8" - 1/2"	
ECG 3000 DX27-LG	7/8" - 1/2"	
ECM 1000 DX8-LG	5/8" - 3/8"	
ECM 1500 DX11-LG	5/8" - 3/8"	
ECM 2000 DX16-LG	5/8" - 3/8"	
ECG 1000 DX10-LG	5/8" - 3/8"	
ECG 1500 DX15-LG	5/8" - 3/8"	
ECG 2500 DX22-LG	1	

Varmepumpe - VRF		
Modell	(m³/h)	(m)
ECM 1000 VRF8-LG	5/8" - 3/8"	
ECM 1500 VRF12-LG	5/8" - 3/8"	
ECM 2000 VRF19-LG	1" - 3/8"	
ECM 2000 VRF16-LG	5/8" - 3/8"	
ECM 2500 VRF24-LG	1" - 3/8"	
ECM 2500 VRF21-LG	1" - 3/8"	
ECM 3000 VRF26-LG	7/8" - 1/2"	
ECG 1000 VRF10-LG	5/8" - 3/8"	
ECG 1500 VRF15-LG	5/8" - 3/8"	
ECG 2000 VRF24-LG	1" - 3/8"	

Varmepumpe - VRF		
Modell	(m³/h)	(m)
ECG 2000 VRF20-LG	1	
ECG 2500 VRF25-LG	7/8" - 1/2"	
ECG 2500 VRF29-LG	7/8" - 1/2"	
ECG 3000 VRF29-LG	7/8" - 1/2"	
ECG 3000 VRF34-LG	7/8" - 1/2"	

60Hz

Varmepumpe - DX 1:1		
Modell	(m³/h)	(m)
ECM 2500 DX22-LG	1”1/8	
ECM 3000 DX27-LG	7/8" - 1/2"	
ECG 2000 DX22-LG	1" - 3/8"	
ECG 2500 DX27-LG	7/8" - 1/2"	
ECG 3000 DX27-LG	7/8" - 1/2"	
ECM 1000 DX8-LG	5/8" - 3/8"	
ECM 1500 DX11-LG	5/8" - 3/8"	
ECM 2000 DX16-LG	5/8" - 3/8"	
ECG 1000 DX10-LG	5/8" - 3/8"	
ECG 1500 DX15-LG	5/8" - 3/8"	
ECG 2500 DX22-LG	1	

Varmepumpe - VRF		
Modell	(m³/h)	(m)
ECM 1000 VRF8-LG	5/8" - 3/8"	
ECM 1500 VRF12-LG	5/8" - 3/8"	
ECM 2000 VRF19-LG	1" - 3/8"	
ECM 2000 VRF16-LG	5/8" - 3/8"	
ECM 2500 VRF24-LG	1" - 3/8"	
ECM 2500 VRF21-LG	1" - 3/8"	
ECM 3000 VRF26-LG	7/8" - 1/2"	
ECG 1000 VRF10-LG	5/8" - 3/8"	
ECG 1500 VRF15-LG	5/8" - 3/8"	
ECG 2000 VRF24-LG	1" - 3/8"	
ECG 2000 VRF20-LG	1	
ECG 2500 VRF25-LG	7/8" - 1/2"	
ECG 2500 VRF29-LG	7/8" - 1/2"	
ECG 3000 VRF29-LG	7/8" - 1/2"	
ECG 3000 VRF34-LG	7/8" - 1/2"	

Dimensjoner

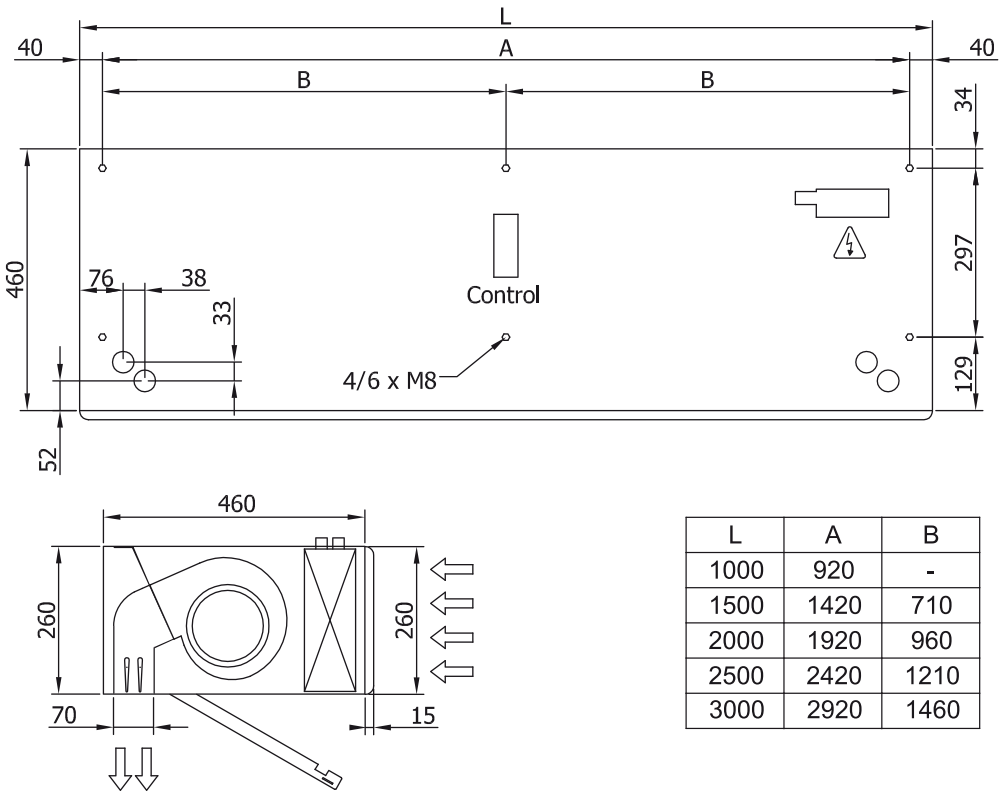

L	A	B
1000	920	-
1500	1420	710
2000	1920	960
2500	2420	1210
3000	2920	1460